IN THE LINE OF POWER

Current transformer PSA 413

VOOLUTRAFO PSA 413

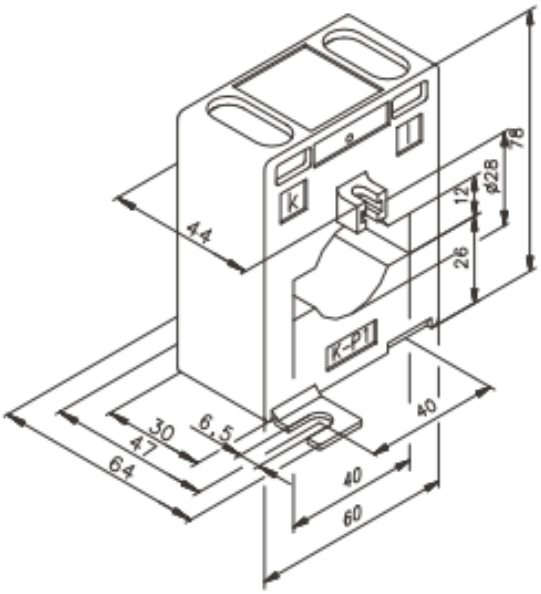

PRIMARY I / PRIMAAR /	see table / vaata tabelist
SECONDARY I / SEKUNDAAR	1 A, 5 A
ACC. CLASS / TÄPSUSKLASS	0,5
BUSBAR / LATT	40 x 12 mm
CABLE / KAABEL	Ø 28 mm
FS FACTOR / TEGUR	FS5
U_m	720 V
I_{th}	60 * I_{1N} max. 50 kA
I_{dyn}	2,5* I_{th} max.120 Ka
TEMPERITURE / TEMPERATUUR	-40 °C + 40 °C

Primary I (A)	Secondary I (A)	VA	Acc. Class	Code	Pc. Per pack
200	5	2,5	0,5	77113-1632	3
250	5	2,5	0,5	77113-1732	3
250	5	5	0,5	77113-1742	3
300	5	5	0,5	77113-1842	3
400	5	2,5	0,5	77113-1932	3
400	5	5	0,5	77113-1942	3
500	5	5	0,5	77113-2042	3
600	5	5	0,5	77113-2142	3
750	5	5	0,5	77113-2242	3
800	5	5	0,5	77113-2342	3
200	1	2,5	0,5	77113-6632	3
250	1	2,5	0,5	77113-6732	3
250	1	5	0,5	77113-6742	3
300	1	5	0,5	77113-6842	3
400	1	5	0,5	77113-6942	3
500	1	5	0,5	77113-7042	3
600	1	5	0,5	77113-7142	3
750	1	5	0,5	77113-7242	3
800	1	5	0,5	77113-7242	3